NODOR

MÁQUINAS DE LAVAR LOIÇA DE **ENCASTRAR**

# NorCare DW6145 I PRO

Cod. **8711** EAN **8422248110792**

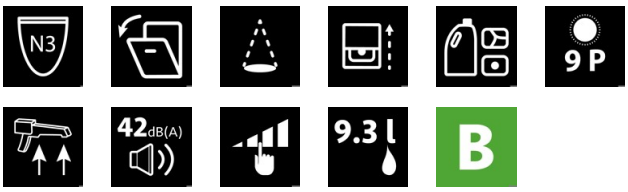


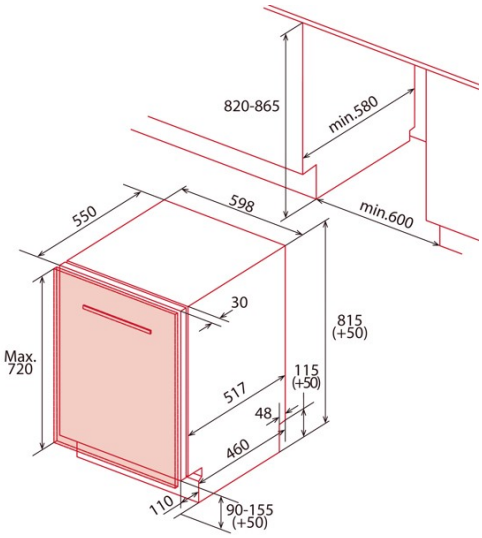


## INFORMAÇÕES GERAIS

| | |
|---|---|
| EAN/UPC | 8422248110792 |
| Subfamília | Built-in |

## Ligação elétrica

| | |
|---|---|
| Tensão nominal (V) | 220-240 |
| Frequência nominal (Hz) | 50 |
| Potência nominal de entrada (W) | 2158 |

## Ficha de produto de acordo com o Regulamento da UE 2019/2022 - 2019/2017

| | |
|---|---|
| Definições de localização predeterminadas | 15 |
| Consumo de energia em modo desativado [W] | 0,49 |
| Nível sonoro [dBA] | 42 |
| Tipo de instalação | Built-In |

## Painel de controlo

| | |
|---|---|
| Tipo de controlo | Soft Touch Buttons |
| Mostrar | LED |
| Indicador de controlo do ajuda ao enxaguamento | √ |
| Atraso de início | 1-24h |
| Indicador de tempo restante | √ |
| Início/Pausa | √ |

## Programas e funções

| | |
|---|---|
| Número de programas | 9 |

## Ligação de energia e água

| | |
|---|---|
| Tensão nominal (V) | 220-240 |
| Frequência nominal (Hz) | 50 |
| Potência nominal de entrada (W) | 2158 |

## Instalação

| | |
|---|---|
| Largura (mm) | 598 |
| Altura mín. (mm) | 815 |
| Altura máx. (mm) | 865 |
| Profundidade (mm) | 550 |
| Altura ajustável | √ |
| Largura incorporada (mm) | 600 |
| Altura interior (mm) | 820 |
| Profundidade incorporada (mm) | 580 |
| Altura máxima da porta (mm) | 720 |